Պահակակետ
հատակագիծ Մ1:50

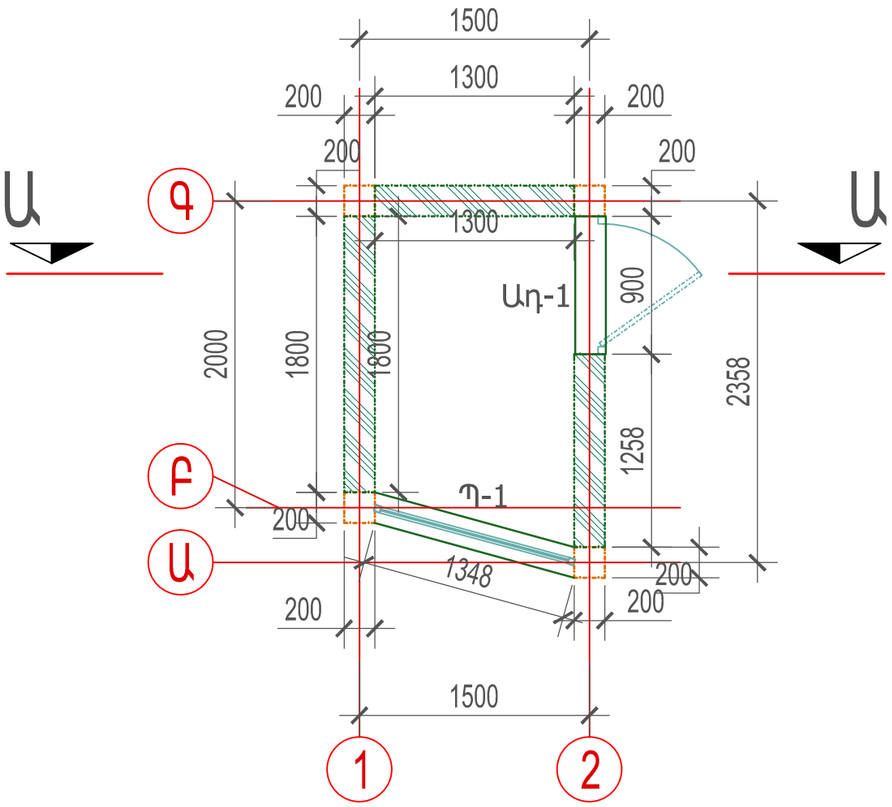

Պահակակետ
հիմքերի հատակագիծ Մ1:50

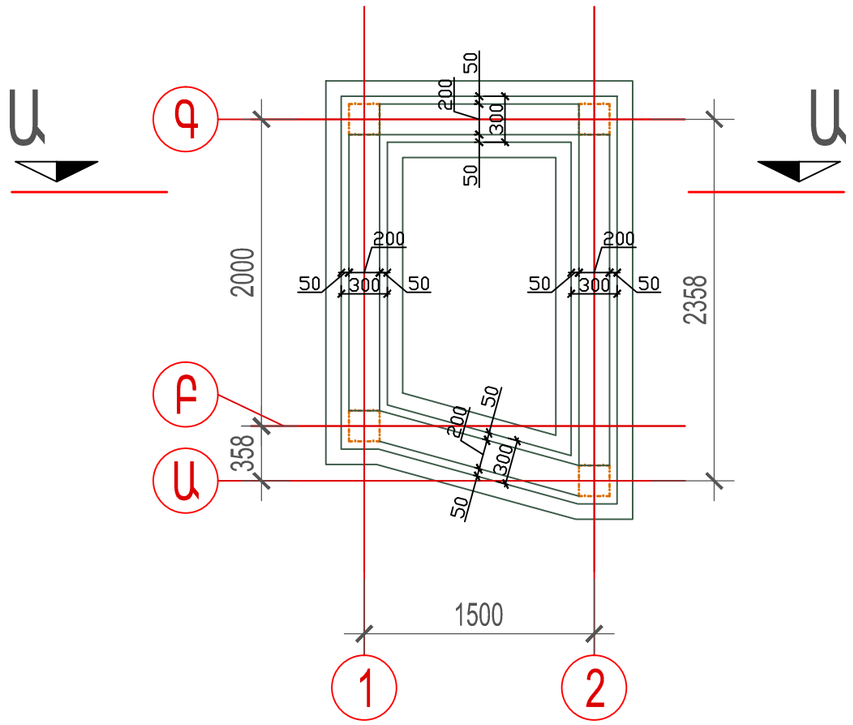

Պայմ. նշան	
	Պեմզաբլոկ 200մմ

Չափ.մ.	Մաս.թ.	Թերթեր	Փաստ.	Ստորագր.	Ամսաթիվ	Պատվիրատու՝ Երևանի քաղաքապետարան /N ԵՔ-ԲԸՀԱԾՁԲ-16/1			
						Երևանի կենդանաբանական այգու Կենդանիների նոր կարանտինի նախագիծ	էտապ	Թերթ	Թերթեր
Ն.Գ.Ճ.		Հ. Հովսեփյան					ՃՇ	35	
Ճարտարապետ		Ա. Օբազյան							
Նախագծող		Ն. Սարդարյան				Պահակակետ հատակագիծ Մ1:50 / հիմքերի հատակագիծ Մ1:50	<<Սուֆետ>> ՍՊԸ		

D:\work\surfet logo\Surfet last.lsp